NSTRUÇÕES DE PREPARAÇÃO DE ARTE FINAL

TUBULAR FABRIC SYSTEM RETO

FRENTE

área visível

295X220CM

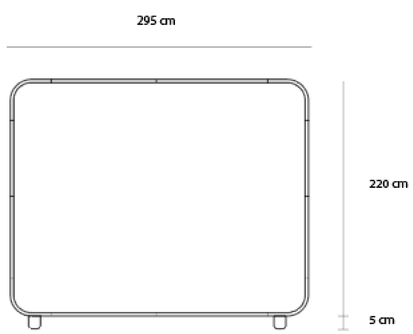

BLEED **1 cm**

RECOMENDAÇÕES

> Use imagens com 125/150 dpi's ao tamanho real
> Converta todos os textos em curvas
> coloque textos e imagens apenas na área visível

NOTA: Imagens de fundo deverão ocupar a totalidade da área de impressão + bleeds

NSTRUÇÕES DE PREPARAÇÃO DE ARTE FINAL

TUBULAR FABRIC SYSTEM RETO

VERSO

área visível

295X220CM

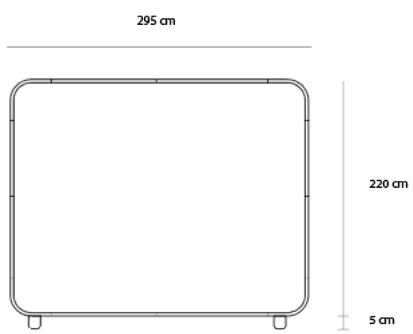

BLEED 1 cm

RECOMENDAÇÕES

> Use imagens com 125/150 dpi's ao tamanho real
> Converta todos os textos em curvas
> coloque textos e imagens apenas na área visível

NOTA: Imagens de fundo deverão ocupar a totalidade da área de impressão + bleeds